LWAM 凸轮手柄(外螺纹) - 调节型

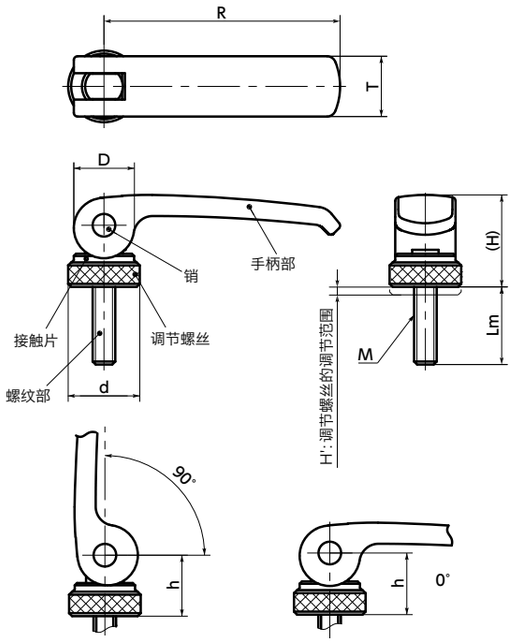

- 通过手柄的上下动作快速实现紧固、放开。
- 通过调节螺丝可在将手柄置于任意方向的状态下，调整紧固状态。
- 采用将手柄部和销完全固定的结构，耐久性更强。即使反复使用，也不会因手柄部和销的接触面的磨损而导致松动。
- 分为4种颜色。可根据用途选择。橙色和红色诱目性高，适于明确操作位置。亚光黑和银灰色是与机械、装置外观和谐的平和色调。

末尾符号 3	手柄部的颜色
无	亚光黑
OR	橙
SG	银灰
RD	红

- 如果希望在放开时限制本体的旋转，请使用凸轮手柄用止转托架 LWRBS（另售）。➡ P.xxxx

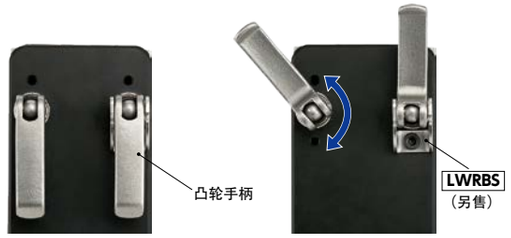

夹紧时　　解除夹紧时

- 材质、表面处理　RoHS

	LWAM
手柄部	锌压铸件 静电喷涂（各种颜色）
螺纹部	钢 三价铬酸盐处理
销	钢 三价铬酸盐处理 或 相当于SUS303 无电解镀镍
接触片	聚缩醛
调节螺丝	钢 三价铬酸盐处理

尺寸

单位：mm

型号 1	R	M（粗牙）		H'	T	D	d	H	h（0°）	h（90°）	最大紧固力*1 (kN)	质量（g）
		螺纹公称直径	螺距									
LWAM-44-M4	44	M4	0.7	2	12	12	15	19.5	13.2	12.7	2.4	27 - 30
LWAM-44-M5	44	M5	0.8	2	12	12	15	19.5	13.2	12.7	3.9	29 - 32
LWAM-63-M5	63	M5	0.8	2.5	16	16	19	24.5	16.3	15.55	3.9	61 - 66
LWAM-63-M6	63	M6	1	2.5	16	16	19	24.5	16.3	15.55	5.5	60 - 68
LWAM-82-M6	82	M6	1	3	20	20	25	30	19.5	18.5	5.5	118 - 126
LWAM-82-M8	82	M8	1.25	3	20	20	25	30	19.5	18.5	10	120 - 135
LWAM-101-M8	101	M8	1.25	4	25	26	30	40	25.3	23.8	10	224 - 237
LWAM-101-M10	101	M10	1.5	4	25	26	30	40	25.3	23.8	16	228 - 252

*1： 有关实际拧紧力，请参阅"手柄扳倒力与紧固力的关系"。

型号	Lm（mm） 2								
	12	16	20	25	30	35	40	50	60
LWAM-44-M4	●	●	●	●	●				
LWAM-44-M5	●	●	●	●	●	●	●		
LWAM-63-M5		●	●	●	●	●	●	●	
LWAM-63-M6		●	●	●	●	●	●	●	
LWAM-82-M6			●	●	●	●	●	●	●
LWAM-82-M8			●	●	●	●	●	●	●
LWAM-101-M8			●	●	●	●	●	●	●
LWAM-101-M10			●	●	●	●	●	●	●

- 相关产品

备有凸轮手柄用止转托架 LWRBS。
➡ P.xxxx

- 型号指定

LWAM-63-M5 - 16 - OR
1　2　3

2 螺纹长度Lm请从表中标有●的尺寸中选择。

无尘洗净・无尘包装 ➡ P.xxxx	螺纹组合 ➡ P.xxxx	螺纹切割 ➡ P.xxxx	防松动 ➡ P.xxxx	激光刻印 ➡ P.xxxx
不可对应	不可对应	欢迎洽询	不可对应	可对应，费用另计

NBK　0512-5290-1560　info@nbk1560-chn.com.cn　https://www.nbk1560-chn.com.cn/

LWAM 凸轮手柄(外螺纹) - 调节型

⚠使用注意事项

- 反复使用会导致手柄部和接触片的接触部磨损、紧固力降低。
  请定期调整紧固状态。
- 反请在不超过H'(调节螺丝的调节范围)尺寸的范围内进行
  调节。

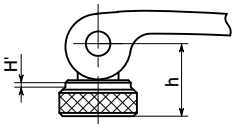

- 使用方法

⚠ 为避免故障或损坏，安装至被紧固构件及操作调节螺丝时，请在手柄竖直的状态下进行。

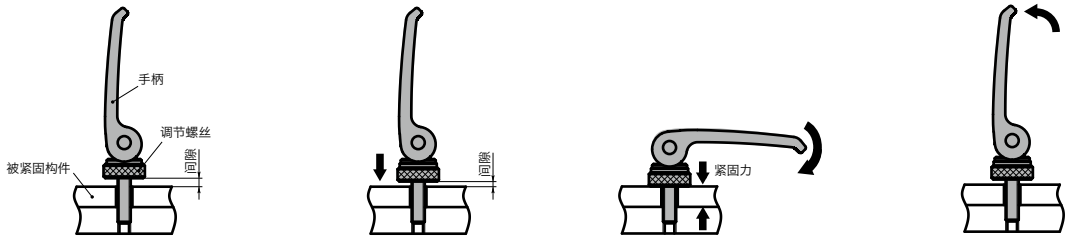

❶请在手柄竖直的状态下，将凸轮手柄主体拧进被紧固构件。

❷请决定手柄的方向，在手柄竖直的状态下，通过调节螺丝对间隙进行调节。间隙窄则紧固力大，间隙宽则紧固力小。

❸扳倒手柄后，利用凸轮的力紧固被紧固构件。

❹立起手柄后，被紧固构件的紧固状态被放开。

- 手柄扳倒力与紧固力的关系
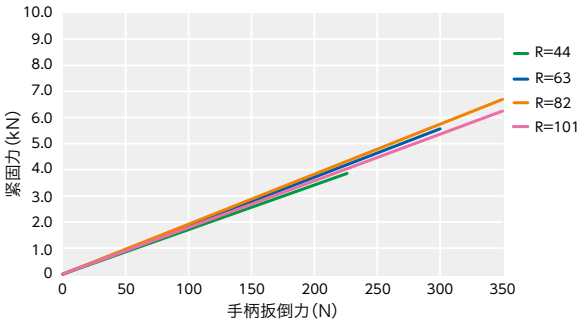
⚠ 最大紧固力因螺纹直径而异。请勿超过尺寸表中记载的最大紧固力(kN)。
下述值为参考值，并非保证值。